永磁减速步进电机　型号：25BY48HJ49

□ 接线图 COLOURS OF LEAD WIRES

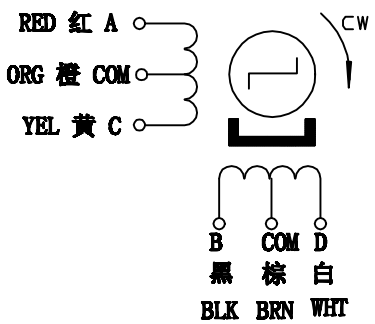

驱动方式:(4-1-2驱动)

导线颜色	1	2	3	4	5	6	7	8
橙,棕	+	+	+	+	+	+	+	+
红	-	-						-
黑		-	-	-				
黄				-	-	-		
白						-	-	-

→ CW方向旋转(轴伸端看)

□ 外形图 DIMENTIONS(unit=mm)

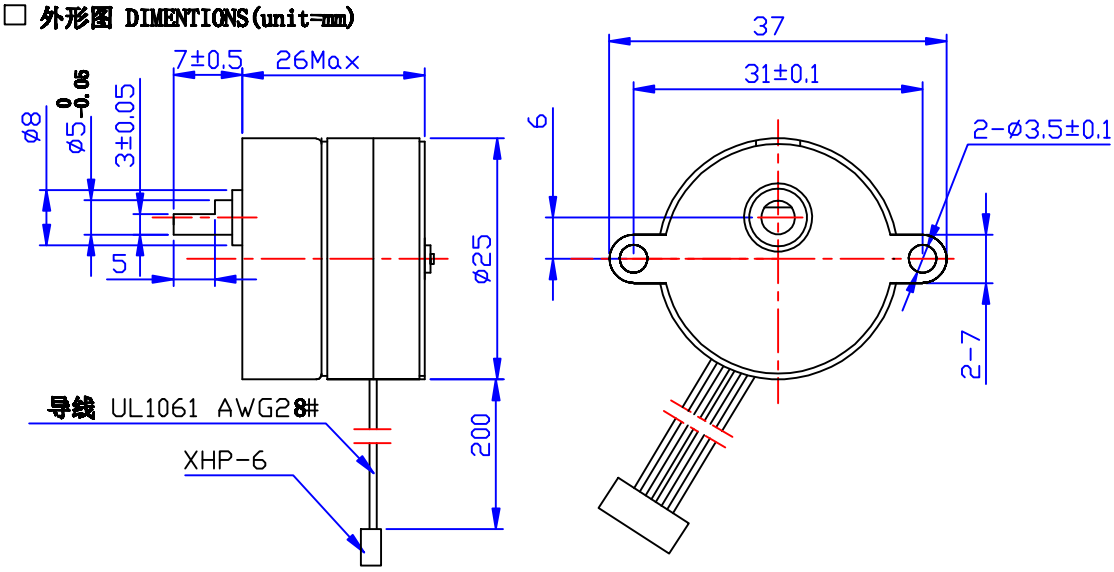

□ 性能参数 SPECIFICATIONS

		COMMENT
相数 PHASE	4	
步矩角 STEP ANGLE	3.75/48.8° /STEP ← @	
电压 VOLTAGE	12 V	
电流 CURRENT	240mA/PHASE	
电阻 RESISTANCE(20℃)	50±10% ohm/phase	
减速比 MODERATING RATIO	1/48.8 ← @	
空载起动频率 NO-LOAD PULLIN FREQUENCY	≥500PPS	
起动转矩 PULL-IN TORQUE	≥1500gf.cm(at 100PPS)	
锁定转矩 DETENT TORQUE	≥500gf.cm	
噪声 NOISE	≤60dB	
温升 TEMP.RISE	≤65K	
绝缘等级 INSULATION CLASS	E	
重量 WEIGHT	约50g	

旧底图总号								常州宝来电器有限公司
	0	2			秦	131118		
底图总号	标记	处数	分区	更改文件号	签名	年.月.日		
	设计		131118	标准化			阶段标记 / 重量 / 比例	
日期 / 签名	审核						2:1	TEL: 0519-88372126
	工艺			批准			共 1 张 第 1 张	FAX: 0519-88372780

格式 (1)　制图：　描图：　幅面：4#