PM STEPPING MOTOR MOD.15BY20H01

☐ 接线图 COLOURS OF LEAD WIRES

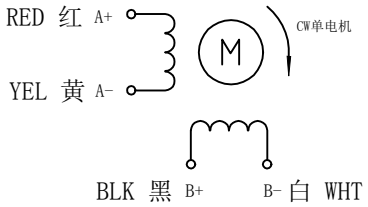

☐ 外形图 DIMENTIONS(unit=mm)

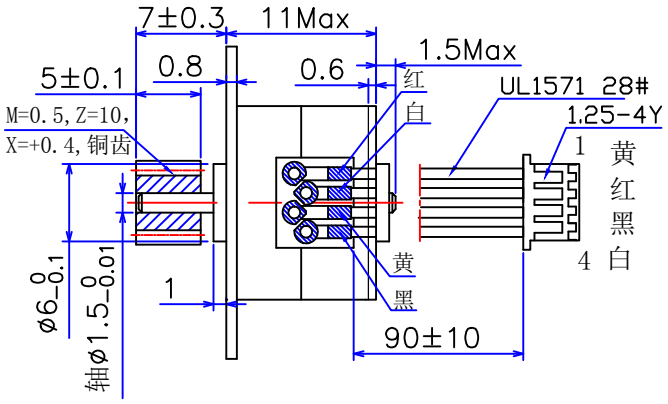

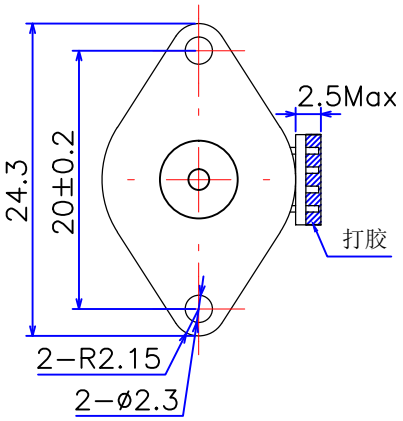

☐性能参数 SPECIFICATIONS

				注释 COMMENT
1	相数	Number of Phase	2	
2	驱动方式	Drive Mode	2-2 Bipolar	
3	步距角	Step Angle	18 °	
4	电压	Voltage	5 V	
5	电流	Current	0.5A/Phase	
6	相电阻	Resistance/Phase(20℃)	10±7% ohm/phase	
7	保持转矩	Holding Torque	35g.cm Min	
8	绝缘电阻	Insulation Resistance	100MΩ 500VDC	
9	绝缘等级	Insulation Class	Class E	
10	环境温度	Ambient Temperature	-10℃~50℃	
11	环境湿度	Ambient Humidity	10%~90%	
12	重量	Weight	10g ref	
13	寿命	Life	3000h	

☐ 开关顺序图 SWITCHING SEQUENCE

STEP \ 引线	A+	B+	A-	B-
1	+	+	-	-
2	-	+	+	-
3	-	-	+	+
4	+	-	-	+

CW ↓ ↑ CCW

VIEWED FROM MOUNTING SURFACE

旧底图总号						Specification			常州宝来电器有限公司 Baolai Electric Appliance
底图总号	更改标记		处数	签名	年月日	备注	阶段标记	重量	比例
	设计	HQ	260716						1:1
日期	签名								Tel:0519-88372126
		审核		批准			共 1 张	第 1 张	Fax:0519-88372780

info@baolai-cn.com
www.baolai-cn.com

格式(1) 制图: 描图: 幅面:4#