PM STEPPING MOTOR MOD.15BY20H03M

☐ 接线图 COLOURS OF LEAD WIRES

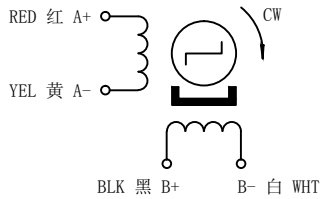

☐ 外形图 DIMENTIONS(unit=mm)

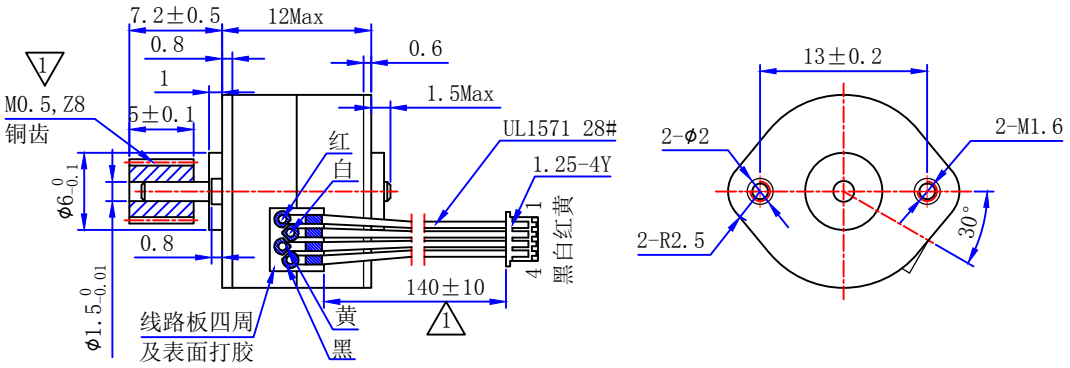

☐ 性能参数 SPECIFICATIONS

			COMMENT
相数	Phase	2	
步距角	Step Angle	18° /Step	
驱动方式	Drive Mode	2-2 Bipolar	
电压	Voltage	5 V	
电流	Current	0.17 A/Phase	
电阻	Resistance(20℃)	30±7% Ω/Phase	
电感	Inductance	10±20% mH/Phase	
保持转矩	Holding Torque	20 g.cm Min	
定位转矩	Detent Torque	10 g.cm Max	
起动频率	Pull-in Rate	540 pps Min	
使用温度	Operation Temp.	-10～55℃	
绝缘等级	Insulation Class	E	
绝缘电阻	Insulation Resistance	DC 500V 100MΩ min	
绝缘耐压	Dielectric Strength	AC 650V 1 SEC min	
重量	Weight	35 g	
寿命	Life	3000 h	

旧底图总号								常州宝来电器有限公司 Baolai Electric Appliance
底图总号	1	2	HQ	250527				Tel:0519-88372126 Fax:0519-88372780
	更改标记	处 数	签 名	日 期	备注	阶段标记	重量	比例
日期	设 计 HQ	250527						2:1
签名								info@baolai-cn.com www.baolai-cn.com
	审 核		批 准			共 1 张	第 1 张	

格式(1) 制图: 描图: 幅面:4#