PM STEPPING MOTOR MOD.20BY20H07A

☐ 接线图 COLOURS OF LEAD WIRES

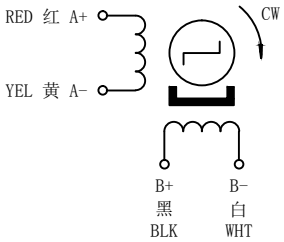

☐ 外形图 DIMENTIONS(unit=mm)

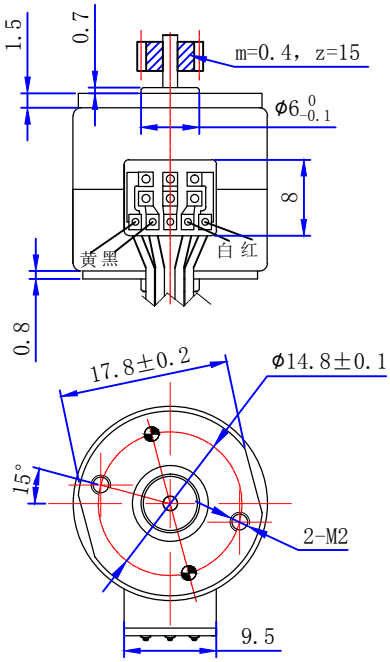

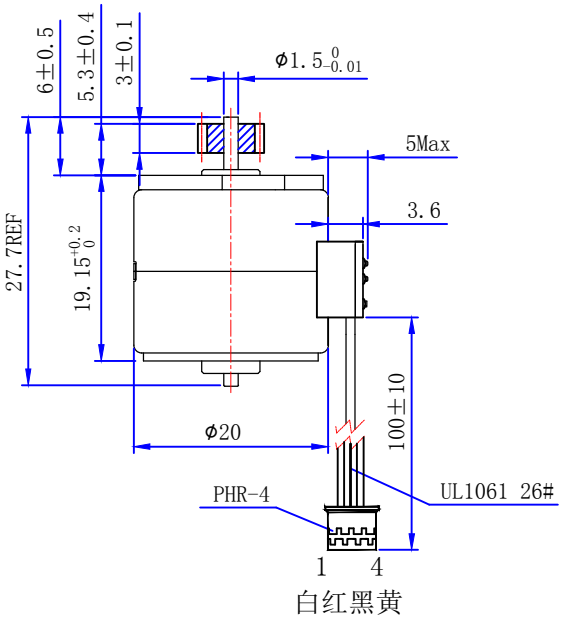

☐ 性能参数 SPECIFICATIONS

			COMMENT
相数	Phase	2	
步距角	Step Angle	18° /Step	
驱动方式	Drive Mode	2-2 Bipolar	
电压	Voltage	6 V	
电流	Current	0.3 A/Phase	
电阻	Resistance(20℃)	20±7% Ω/Phase	
保持转矩	Holding Torque	60 g.cm Min	
定位转矩	Detent Torque	15 g.cm Max	
起动频率	Pull-in Rate	380 pps Min	
使用温度	Operation Temp.	-10～55℃	
绝缘等级	Insulation Class	E	
绝缘电阻	Insulation Resistance	DC 500V 100MΩ min	
绝缘耐压	Dielectric Strength	AC 650V 1 SEC min	
重量	Weight	27 g	

旧底图总号									常州宝来电器有限公司 Baolai Electric Appliance
底图总号									info@baolai-cn.com www.baolai-cn.com
	更改标记		处数	更改文件号	签名	年月日	阶段标记	重量	比例
日期	签名	设计	DGF	210903					1:1
		审核			批准		共 1 张	第 1 张	

格式(1) 制图: 描图: 幅面:4#