PM STEPPING MOTOR MOD.25BY48B23P

☐ 接线图 COLOURS OF LEAD WIRES

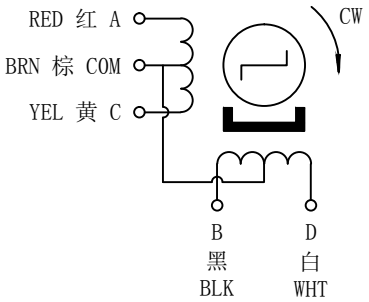

☐ 外形图 DIMENTIONS(unit=mm)

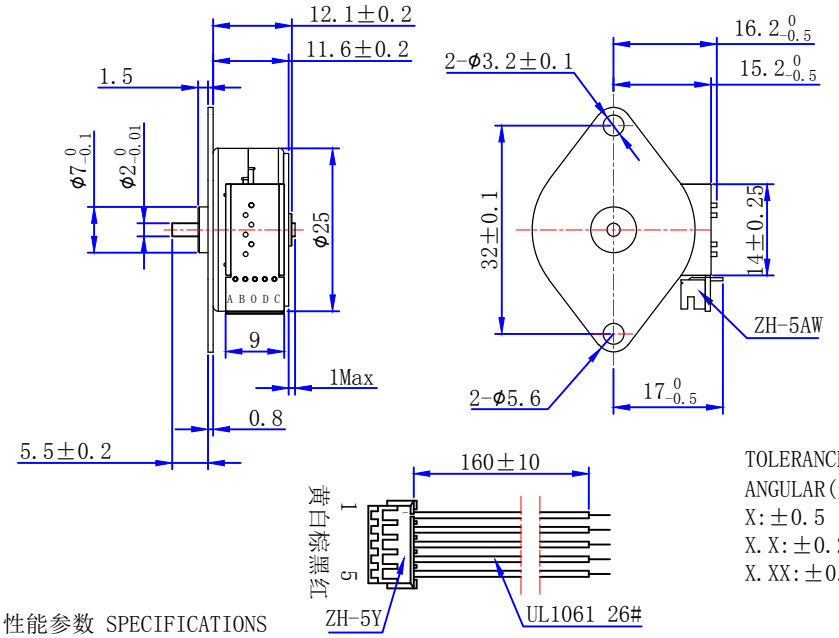

TOLERANCE(公差):
ANGULAR(角度):±5
X:±0.5
X.X:±0.2
X.XX:±0.05

☐ 性能参数 SPECIFICATIONS

			COMMENT
相数	Phase	2	
步距角	Step Angle	7.5° /Step	
驱动方式	Drive Mode	4-2 Unipolar	
电压	Voltage	5 V	
电流	Current	0.33 A/Phase	
电阻	Resistance(20℃)	15±7% Ω/Phase	
保持转矩	Holding Torque	60 g.cm Min	
起动转矩	Pull-in Torque	15 g.cm Min(at 100 pps)	
定位转矩	Detent Torque	45 g.cm Max	
起动频率	Pull-in Rate	600 pps Min	
噪音	Noise	32db Max	
温升	Temp. Rise	40K Max	
使用温度	Operation Temp.	-28～60℃	
绝缘等级	Insulation Class	E	
绝缘电阻	Insulation Resistance	DC 500V 100MΩ min	
绝缘耐压	Dielectric Strength	AC 650V 1 SEC min	
重量	Weight	27 g ref	
寿命	Life	3000 h	

☐ 开关顺序图 SWITCHING SEQUENCE

STEP \ PIN	A	B	C	D	COM
1	−	−			+
2		−	−		+
3			−	−	+
4	−			−	+

CW ↓ ↑ CCW

VIEWED FROM MOUNTING SURFACE

旧底图总号

底图总号

更改标记		处数	更改文件号	签名	年月日	阶段标记	重量	比例
设计	DGF	231212						1:1
审核			批准			共 1 张	第 1 张	

日期 | 签名

常州宝来电器有限公司
Baolai Electric Appliance
info@baolai-cn.com
www.baolai-cn.com

格式(1) 制图: 描图: 幅面:4#