PM STEPPING MOTOR MOD.30BY24B14C

☐ 接线图 COLOURS OF LEAD WIRES

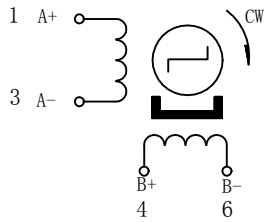

H向

1	2	3
4	5	6

☐ 外形图 DIMENTIONS(unit=mm)

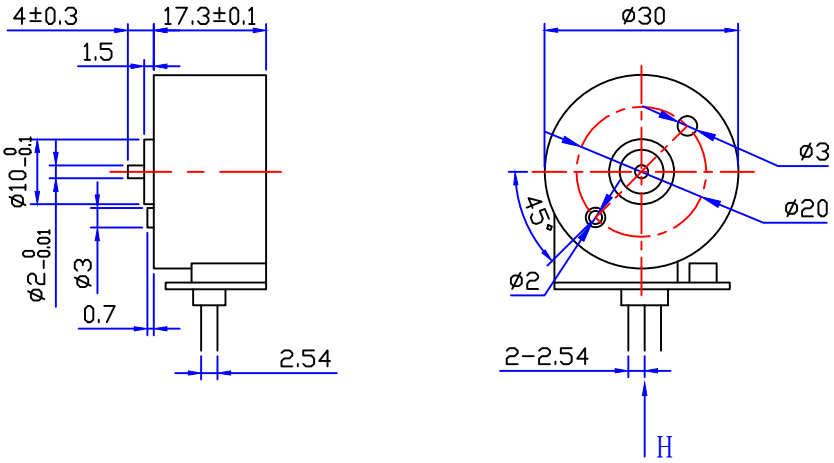

☐ 性能参数 SPECIFICATIONS

			COMMENT
相数	Phase	2	
步距角	Step Angle	15 °	
驱动方式	Drive Mode	2-2 Bipolar,A constant	
电压	Voltage	24 VDC	
电流	Current	0.5A/PHASE	
电阻	Resistance(20℃)	8±7%Ω/phase	
电感	Inductance/Phase	TBD±20% mH/phase	
保持转矩	Holding Torque	1200g.cm min(2 phase on)	
定位转矩	Detent Torque	80g.cm max	
起动频率	Pull In rate	1500PPS min	
使用温度	Operation Temp.	-40～85℃	
绝缘等级	Insulation Class	Class F	
绝缘电阻	Insulation Resistance	DC500V 100MΩ min	
绝缘介电强度	Dielectric Strength	AC600V 1SEC min	
重量	Weight	55g	
寿命	Life	3000h Min	

旧底图总号							技术规格书
底图总号	标记	处数	分区	更改文件号	签名	年.月.日	
	设计	HQ	260716	标准化			阶段标记 / 重量 / 比例
日期 / 签名							1:1
	审核			批准			共 1 张 第 1 张

常州宝来电器有限公司
Baolai Electric Appliance

info@baolai-cn.com
www.baolai-cn.com

物料编号
02.01.02.00004

格式（1） 制图： 描图: 幅面: 4#