PM STEPPING MOTOR MOD.35BY48H05

☐ 接线图 COLOURS OF LEAD WIRES

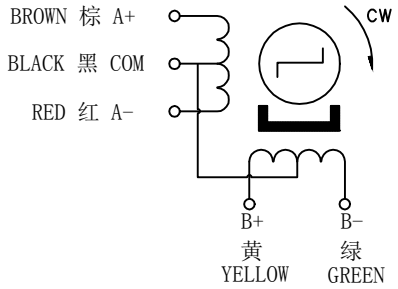

☐ 外形图 DIMENTIONS(unit=mm)

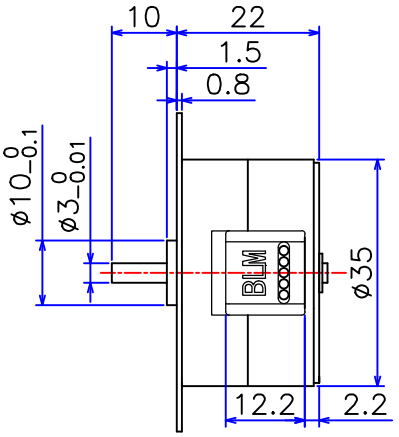

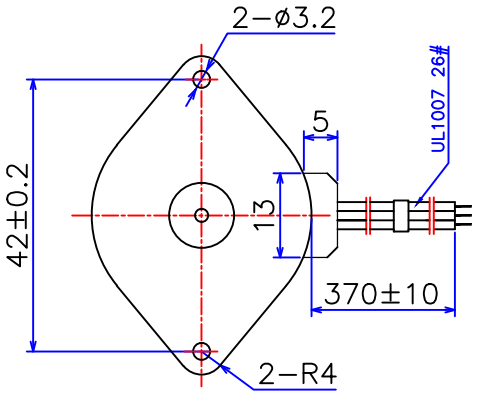

35BY48H05

☐ 性能参数 SPECIFICATIONS

NO.	项　目	ITEM		COMMENT
1	相数	No. of phases	4	
2	步距角	Step Angle	7.5°	
3	额定电压	Rated Voltage	24 V DC	
4	激磁方式	Excitation	4-2 Unipolar	
5	额定电流	Rated Current	0.218A/PHASE	
6	线圈电阻/相	Resistance per Phases	110Ω±7%	
7	线圈电感/相	Inductance per Phases	70mH±20%	
8	定位转矩	Detend Torque	100g.cm Max	
9	保持转矩	Holding Torque	500g.cm Min	
10	绝缘等级	Insulation Class	E	
11	重量	Weight	90g	

旧底图总号

底图总号

日期　签名

1	1		DGF	210927	
更改标记	处数	更改文件号	签名	年月日	
设计	DGF	210927			
审核			批准		

阶段标记	重量	比例
		2:1
共 1 张	第 1 张	

常州宝来电器有限公司
Baolai Electric Appliance

info@baolai-cn.com
www.baolai-cn.com

SKN0931

格式 (1)　制图：　描图:　幅面: 4#