PM STEPPING MOTOR MOD.35BY48HJ6.3

☐ 接线图 COLOURS OF LEAD WIRES

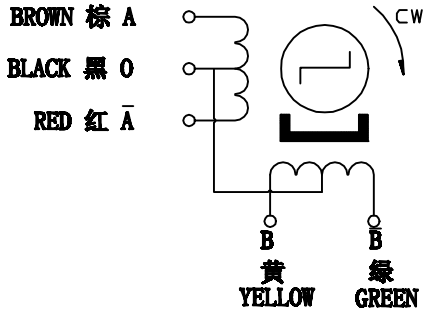

☐ 外形图 DIMENTIONS(unit=mm)

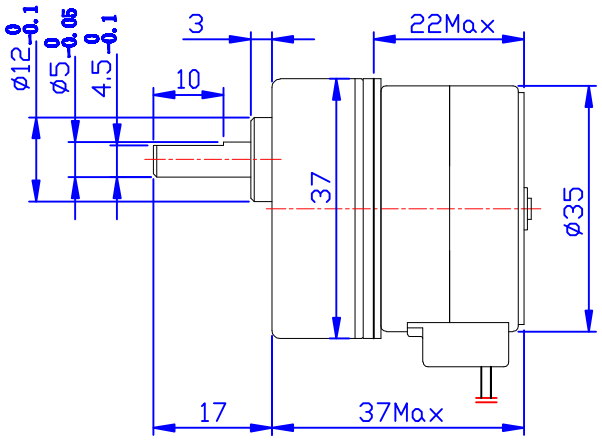

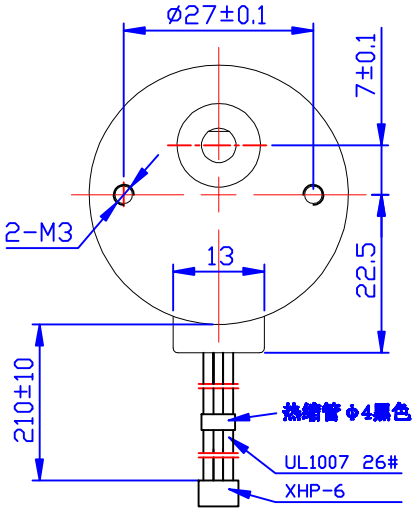

☐ 性能参数 SPECIFICATIONS

		COMMENT
相数 PHASE	4	
步矩角 STEP ANGLE	7.5 ° /6.3	
电压 VOLTAGE	12 V	
驱动方式 DRIVE MODE	4-2	
相电流 CURRENT	0.4A/PHASE	
电阻 RESISTANCE(20℃)	30±7% ohm/phase	
起动转矩 PULL IN TORQUE	8N.cm(at 100pps)	
起动频率 PULL IN FREQUENCY	550PPS min	
定位转矩 DETENT TORQUE	8N.cm max	
绝缘等级 INSULATION CLASS	E	
减速比 GEAR RATIO	1/6.3	
重量 WEIGHT	0.15Kg	

端子序号	引出线颜色
PIN 1	红
PIN 2	黄
PIN 3	棕
PIN 4	绿
PIN 5	黑
PIN 6	空

旧底图总号									常州宝来电器有限公司
底图总号	标记	处数	分区	更改文件号	签名	年.月.日			Tel: 0519-88372126 Fax: 0519-88372780
	设计		150828	标准化			阶段标记	重量	比例
日期	签名	审核							2:1
		工艺			批准		共 1 张	第 1 张	01.03.00015

格式 (1) 制图： 描图: 幅面: 4#