HYBRID STEPPING MOTOR MOD.36BYGM005

☐ COLOURS OF LEAD WIRES

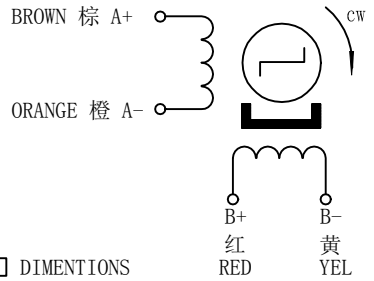

☐ DIMENTIONS
(unit=mm)

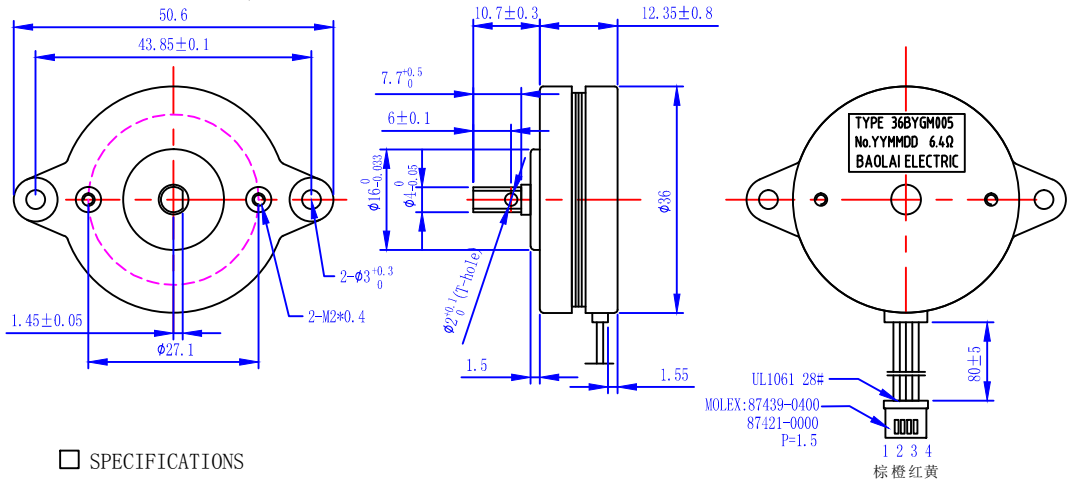

☐ SPECIFICATIONS

		COMMENT
相数 Phase	2	
步矩角 Step Angle	0.9 ° ±5%	
电压 Voltage	3.2 V DC	
相电流 Current	0.5 A/Phase	
电阻 Resistance	6.4±10% ohm/phase	
电感 Inductance	3.16±20% mH	
保持转矩 Holding Torque	39.2 mN.m	
定位转矩 Detent Torque	3.92 mN.m	
起动频率 Pull-in Rate	1215 PPS MIN	
绝缘耐压 Insulation Strength	AC650V,1-2S,0.5mA	
绝缘电阻 Insulation Resistance	100MΩ MIN	
绝缘等级 Insulation Class	B	
温升 Temerature rise	80K Max	
使用温度 Operating Temperature	-40° C ~ +65° C	
使用湿度 Operating Humidity	20%RH ~95%RH	
重量 Weight	about 50g	
寿命 Life	6000h Min	

旧底图总号

底图总号

日期 | 签名

标记	处数	分区	更改文件号	签名	年.月.日
设计		180828	标准化		
审核					
工艺			批准		

阶段标记	重量	比例
		2:1
共 1 张	第 1 张	

常州宝来电器有限公司

格式（1） 制图： 描图： 幅面：4#