HYBRID STEPPING MOTOR MOD.36BYGM108

☐ COLOURS OF LEAD WIRES

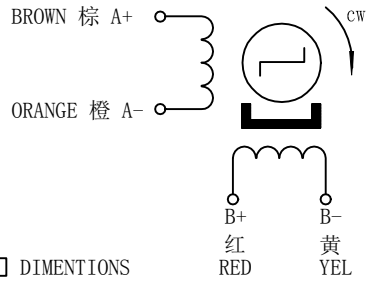

☐ DIMENTIONS
(unit=mm)

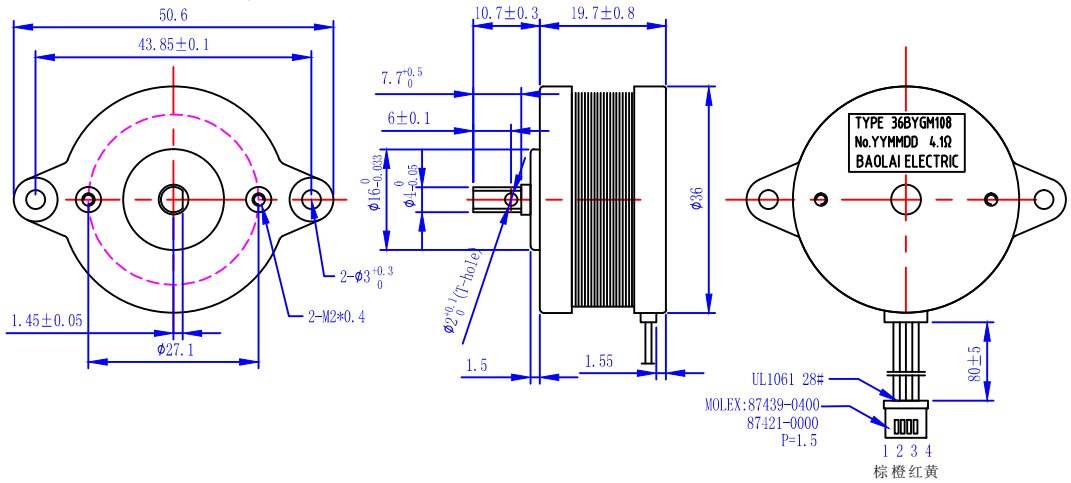

☐性能参数 SPECIFICATIONS

			注释 COMMENT
1	相数 Number of Phase	2	
2	步距角 Step Angle	0.9°	
3	电压 Voltage	3.3 V	
4	电流 Current	0.8 A/Phase	
5	相电阻 Resistance/Phase(20℃)	4.1±10% ohm/phase	
6	相电感 Inductance/Phase	3.16±20% mH/phase	
7	保持转矩 Holding Torque	10N.cm Min	
8	绝缘电阻 Insulation Resistance	100MΩ 500VDC	
9	绝缘等级 Insulation Class	Class B	
10	环境温度 Ambient Temperature	-20℃~50℃	
11	环境湿度 Ambient Humidity	15%~95%	
12	重量 Weight	90 g ref	
13	寿命 Life	6000h	

旧底图总号							技术规格书	常州宝来电器有限公司 Baolai Electric Appliance
底图总号	标记	处数	分区	更改文件号	签名	年.月.日		Tel:0519-88372126 Fax:0519-88372780
	设计	WN	221021	标准化			阶段标记 / 重量 / 比例	
日期 / 签名	审核						1:1	info@baolai-cn.com www.baolai-cn.com
	工艺			批准			共 1 张 第 1 张	

格式 (1) 制图： 描图: 幅面: 4#