HYBRID STEPPING MOTOR : 57BYGH803

☐ COLOURS OF LEAD WIRES

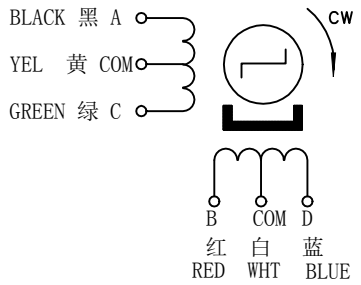

☐ DIMENTIONS
(unit=mm)

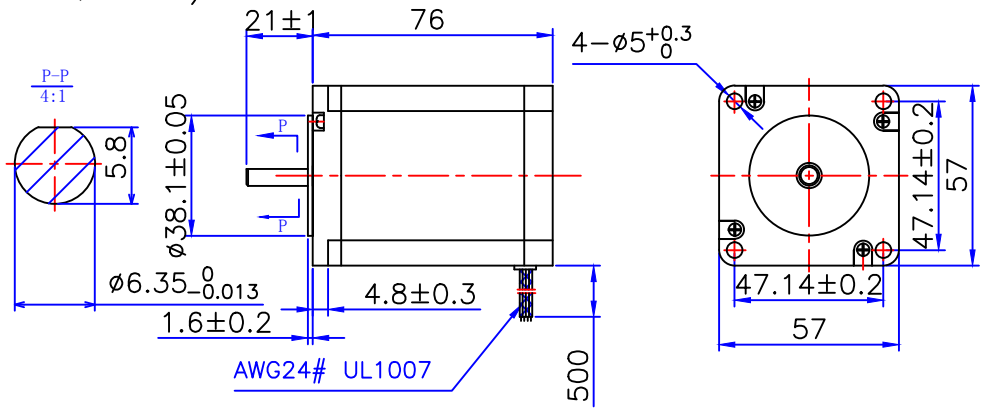

☐ SPECIFICATIONS

		COMMENT
PHASE	4	
STEP ANGLE	1.8 ° ±5%/STEP	
VOLTAGE	6.3 V	
CURRENT	1.5 A/PHASE	
RESISTANCE	4.2±10% ohm/phase	
INDUTANCE	9±20% mH/phase	
HOLDING TORQUE	1.4N.m	
DETENT TORQUE	0.15N.m	
INSULATION CLASS	B	
WEIGHT	1.1Kg	

旧底图总号							Specification	常州宝来电器有限公司 Baolai Electric Appliance
	△	1			WN	200514		
	标记	处数	分区	更改文件号	签名	年.月.日		
底图总号	设计 DESIGN			WN	200514		阶段标记 / 重量 / 比例	info@baolai-cn.com www.baolai-cn.com
	校核 CHECK							
日期 / 签名	工艺 TECHNOLOGY						1:2	
	标准化 STANDARD							
	批准 APPROVE						共 1 张 第 1 张	

格式 (1) 制图： 描图: 幅面: 4#